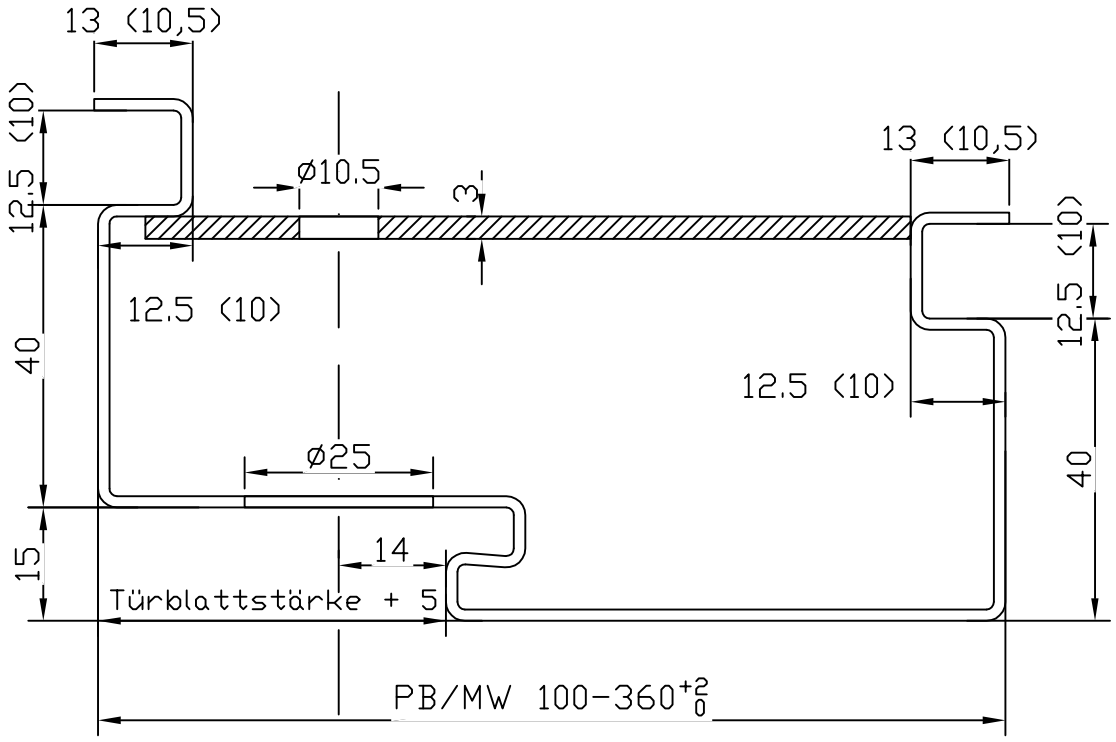

gedrückte Gummidichtung: 3mm
Rücksprung Tür: 2mm

Der Inhalt der Zeichnung ist urheberrechtlich geschützt. Die Vervielfältigung dieser, bedarf der vorherigen Zustimmung der Firma Metallon Handelsgesellschaft m.b.H.

Verwendungsbereich				Zul. Abw.		Oberfläche	Maßstab	Gewicht
							Werkstoff	
					Datum	Name	Benennung	
				Bearb.			Profil U10 Dübelmontage	
				Gepr.				
				Norm				
				METALLON HANDELS. GES.m.b.H.			Zeichnungsnummer	Blatt
								Bl.
Zust.	Änderung	Datum	Name	Urspr.:			Ers. f.:	Ers. d.: